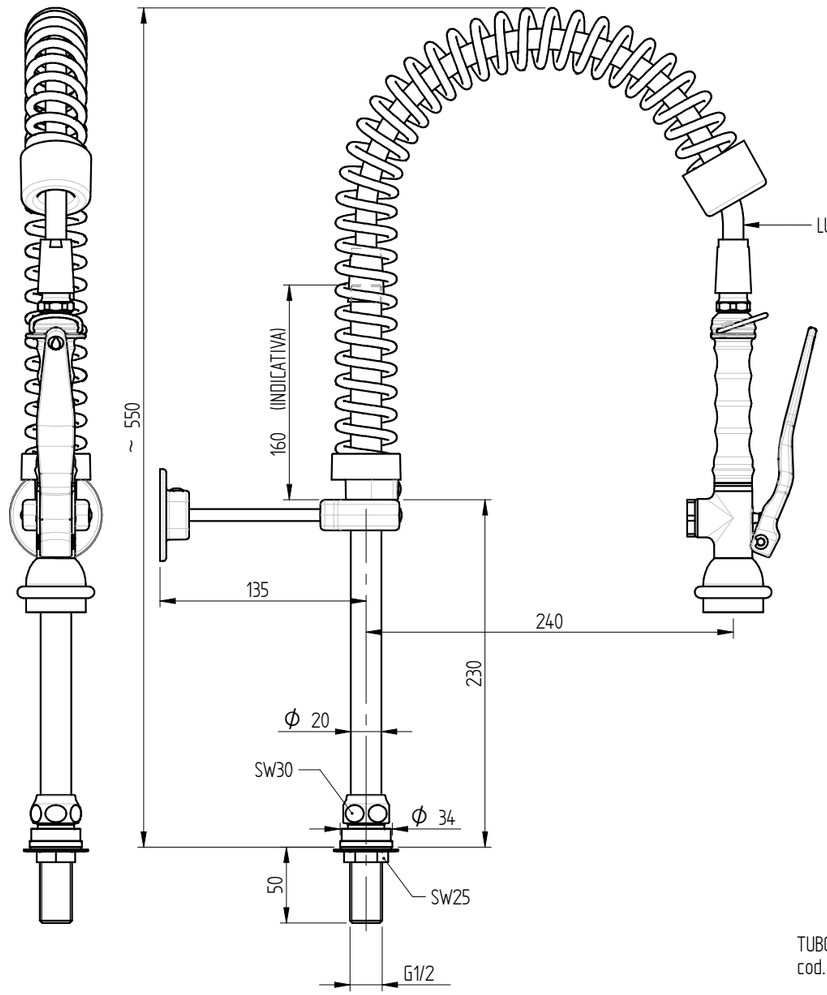

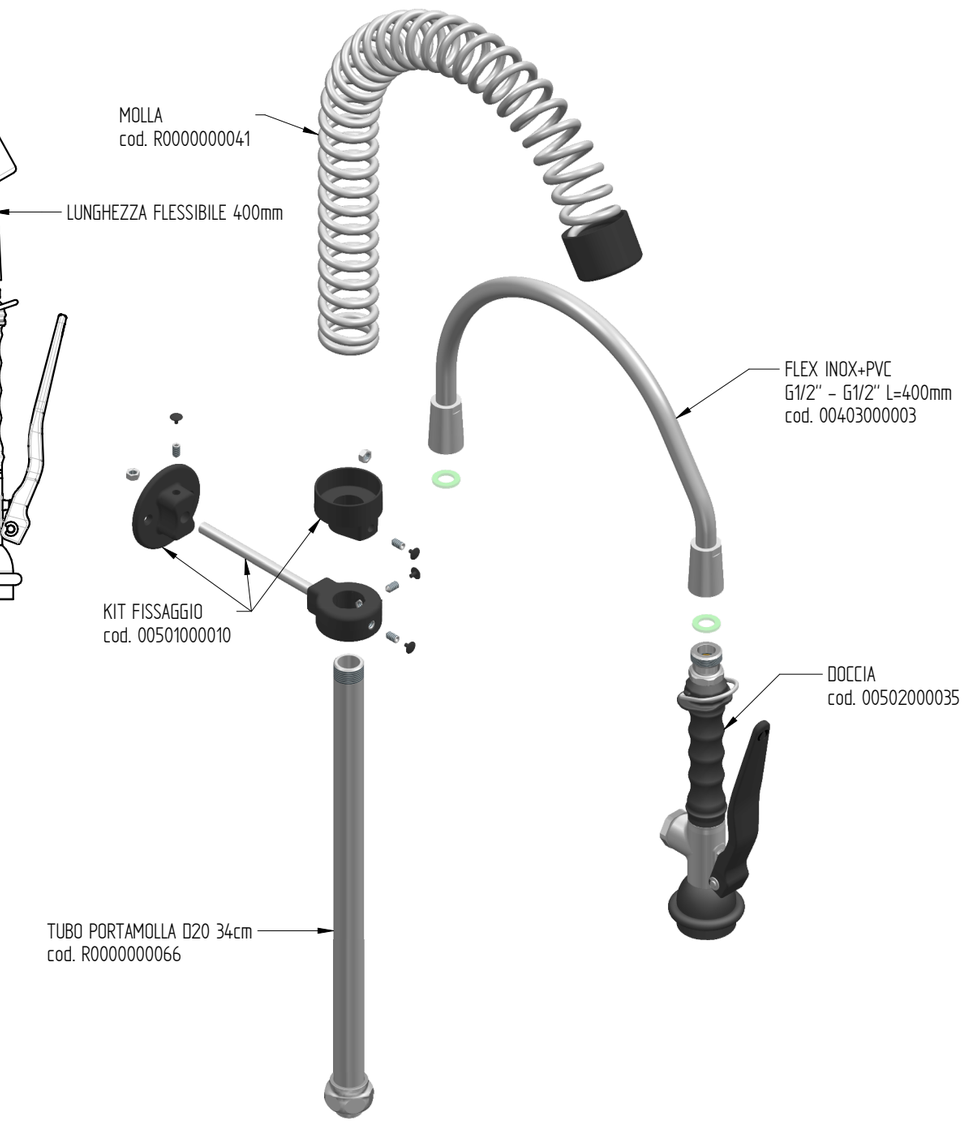

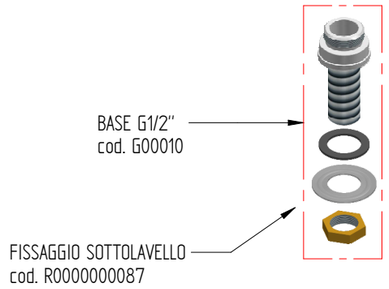

PORTATA : 12 L/min a 3,5 BAR solo dalla doccia

foro fissaggio a lavello: ø21,5 mm

Quote senza tolleranza secondo norma **UNI-EN-22768-1-m**		DENOMINAZIONE	CODICE ERAMINI112K
FORMATO A3	Proiezione Europea		PESO 2,26 Kg
DATA 01-02-2022	SCALA 1:4	KIT GRUPPO DOCCIA PRELAVAGGIO, VERSIONE MINI, DOCCIA BASIC	
DISEGNATO			
APPROVATO			

Rev. 01